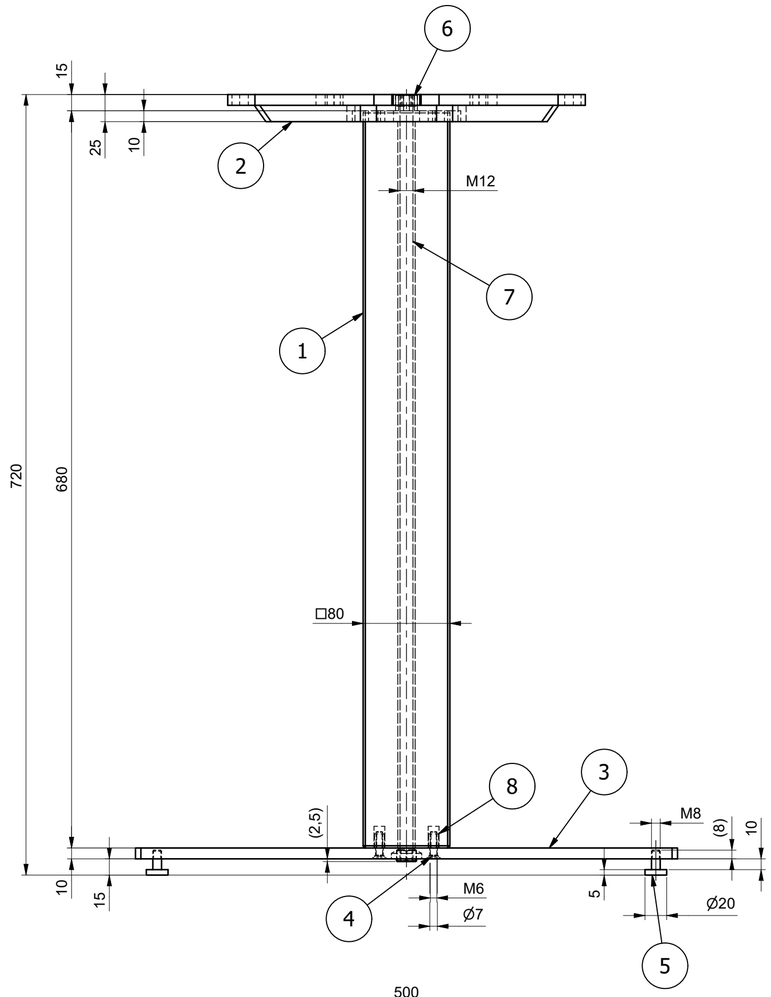

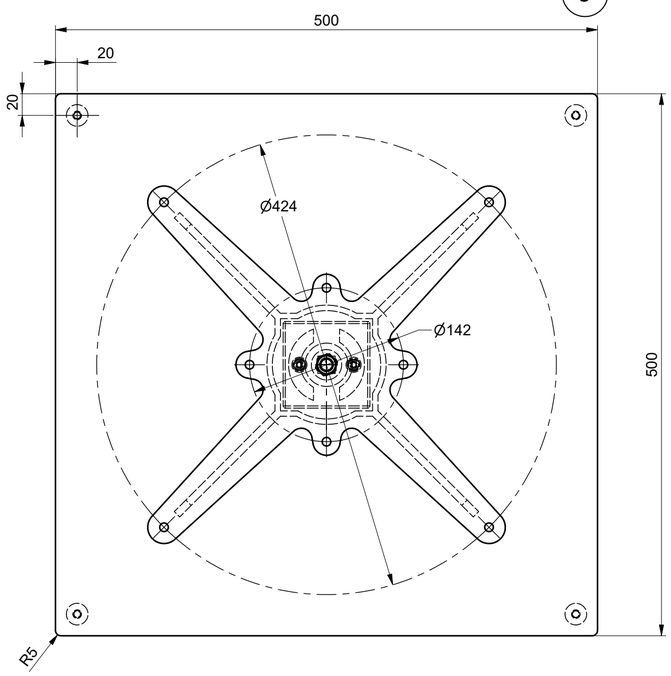

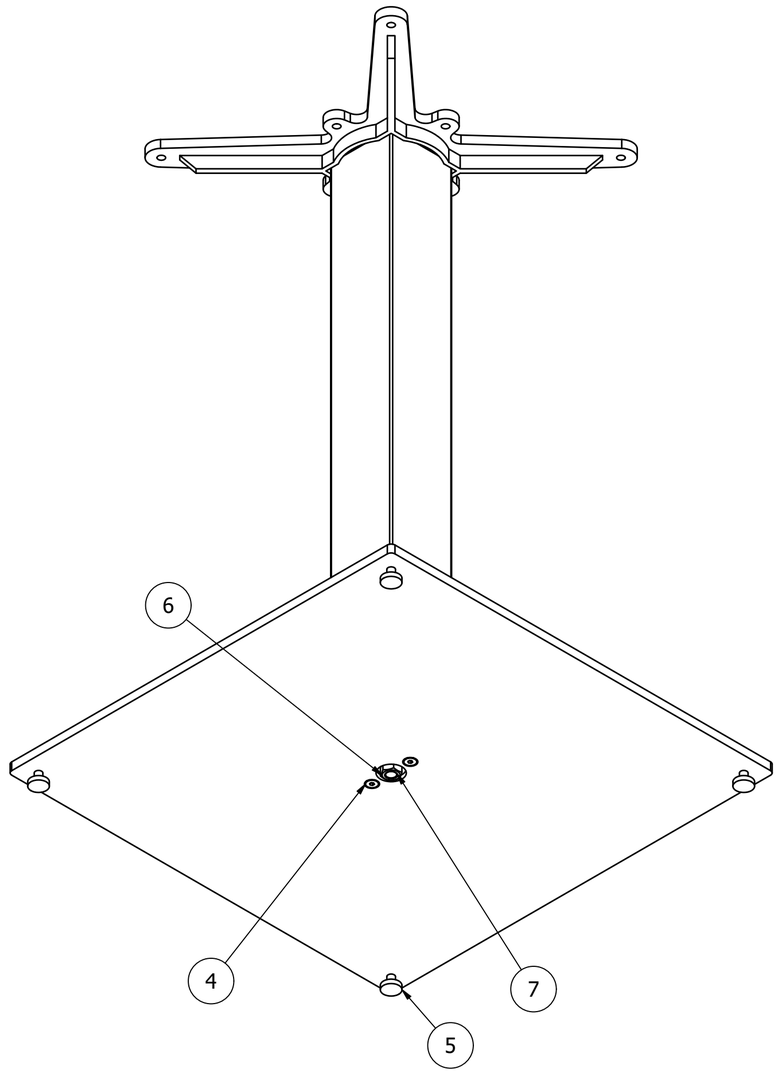

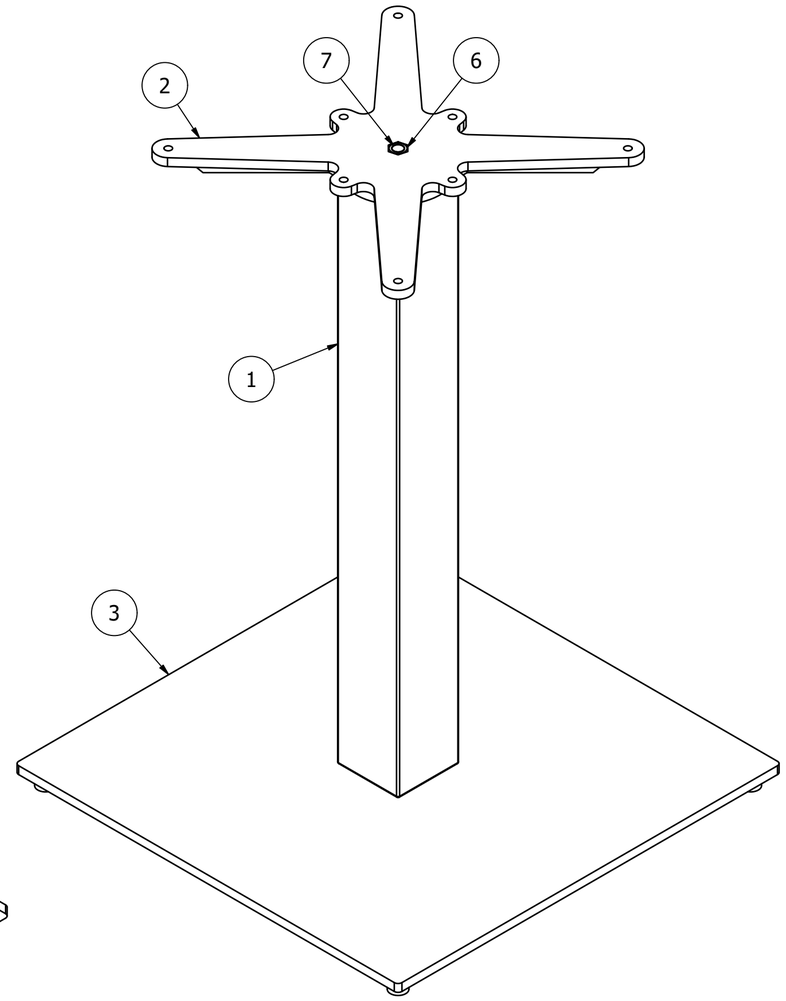

Kusovnik -Vykres								
Pozice	Norma/č.výkresu	Rev	Název	délka	šířka	Kusů	Materiál	Hmotnost
1	BCI 1701 50x50 W8x8 720 0100					1		3,2 kg
2	BCI 1701 50x50 W8x8 720 0200	A				1		3,9 kg
3	BCI 1701 50x50 W8x8 720 0300	A				1		19,6 kg
4	DIN 7991		Šroub M6x25			2		0 kg
5			noha pr.20-M8x20			4		0 kg
6	DIN EN 24032		Matice M12			2	8.8	0 kg
7	DIN 975		Závitová tyč M12	707		1	Všeobecné	0,1 kg
8	Nýtovací matice M6					2		0 kg

	Datum: Date:	Jméno: Name:
Navrhoval: Design by:	17.05.2024	Tomáš Konečný
Kreslil: Drawn by:	17.05.2024	Tomáš Konečný
Kontroloval: Checked by:		tpv@alupress.cz

Untoleranted dimensions
ISO 2768-mK

alupress.cz

ALUPRESS DESIGN
THE FUTURE OF FURNITURE

Název: Title:

Měřítko: Scale: 1 : 4

Hmotnost: Weight: 26,8 kg

Číslo výkresu: Drawing. No.: BCI 1701 50x50 W8x8 720

Změna: Revision:	Varianta: Version:	List: Sheet:	Listů: At:	Formát: Size:
A		1	1	A2

This drawing is highly confidential and contains informations belonging to ALUPRESS DESIGN s. r. o.. All copyrights are strictly reserved to ALUPRESS DESIGN s. r. o.. This plan is to be stored and consulted only in conditions of complete security preventing any information from being used elsewhere, or being transmitted to another part without the written consent of ALUPRESS DESIGN s. r. o.